DUBBELVERKANDE TELESKOPCYLINDER, 2-STEG

Denna typ av dubbelverkande teleskopcylinder är ej avsedd att hålla dragande last.
Vid sådan applikation skall annan typ av cylinder användas.
Kontakta Stacke Hydraulik AB så lämnar vi förslag på rätt utförande av cylinder.

Artikelnummer AY30403800 - Slaglängd

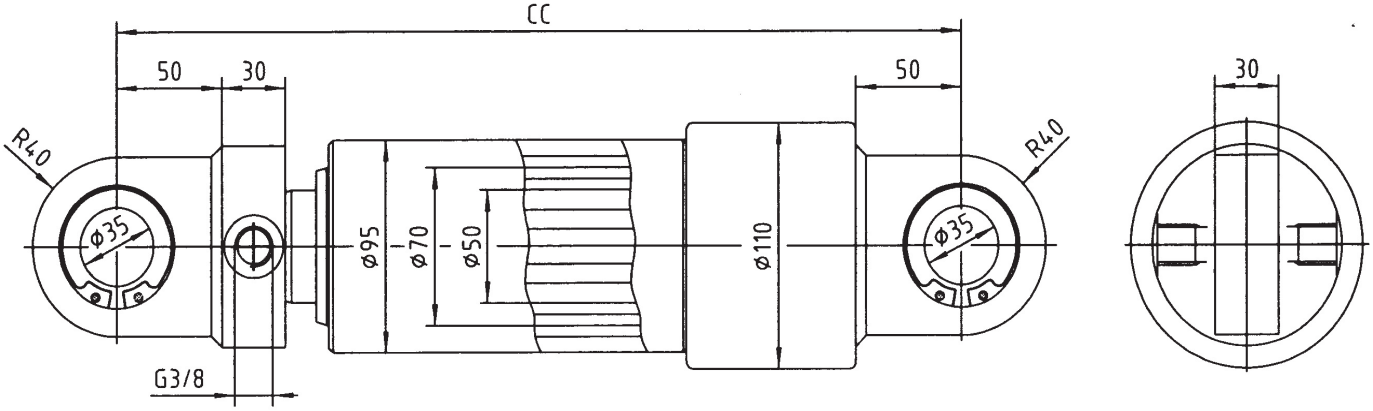

Artikelnummer AY30408200 - Slaglängd

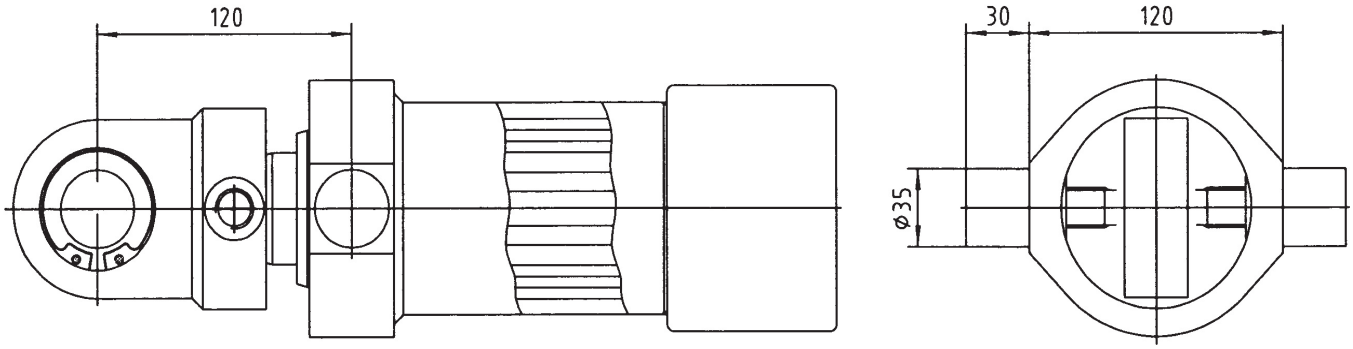

Exempel på slaglängd

Slaglängd	CC
1000	795
1500	1045
2000	1295
2500	1545

Exempel på artikelnummer:
AY30403800-1500

Stegens areor

Steg Ø	Tryckarea (cm^2)	Dragarea (cm^2)
50	28,3	8,7
70	50,2	11,7

Alla mått i mm, om ej annat anges.
Max arbetstryck 17.5 MPa (175 bar).

Vi förbehåller oss rätten till ändringar • Utgåva 2.1 December 2004